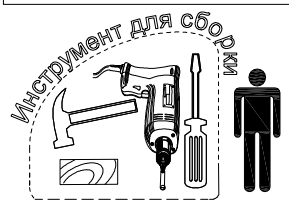


# Тумба MX1

*Фирма оставляет за собой право вносить изменения, не влияющие на качество изделия*

**Сборку производите на чистой и ровной поверхности!**

| | Гвоздь 1,6х25 | Дюбель для стяжки эксцентр. | Стяжка эксцентр. 15D | Стяжка эксцентрик. 15/12D |
|---|---|---|---|---|
| | 45шт. | в4 24 шт. | C5 20шт. | C6 10мм 4 шт. |

| | Саморез 3,0х20 | Саморез 3,5х16 | Саморез 3,0х16 | Евровинт 5х38 | Стяжка СМ-2 | Винт 6,3х20 |
|---|---|---|---|---|---|---|
| | ш28 4 шт. | ш66 16шт. | ш6 4шт. | 4шт. | 10шт. | 8шт. |

| Шкант ø8х30 | Винт 4х22 | Винт WP M6х25 | Заглушка самоклеящаяся ø20 | Амортизатор под стекло |
|---|---|---|---|---|
| ш50 32шт. | 6шт. | 4шт. | Z2 4 шт. | 4шт. |
| | | | Заглушка для стяжки эксцентр. 20шт. | Заглушка для ст. СМ-2 10шт. |

| Фиксатор угловой Ф260 | Наконечник Н-5 | Дистан-ционатор Н=8 | Скрепка 12.2 -А-06 |
|---|---|---|---|
| 4 шт. | 6шт. | 8шт. | 4шт. |

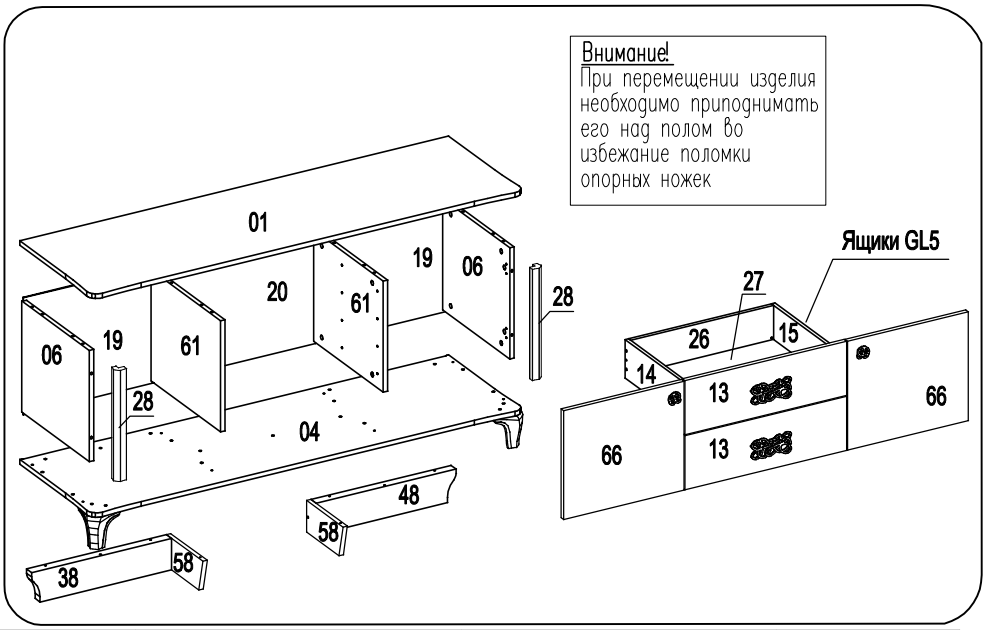

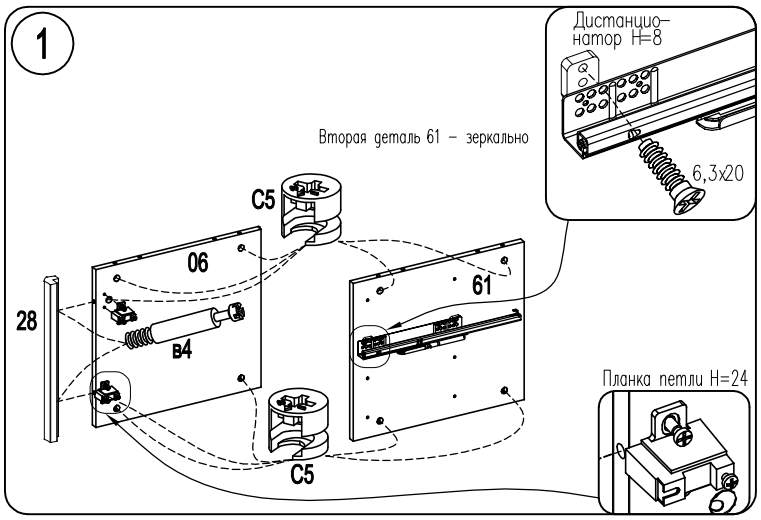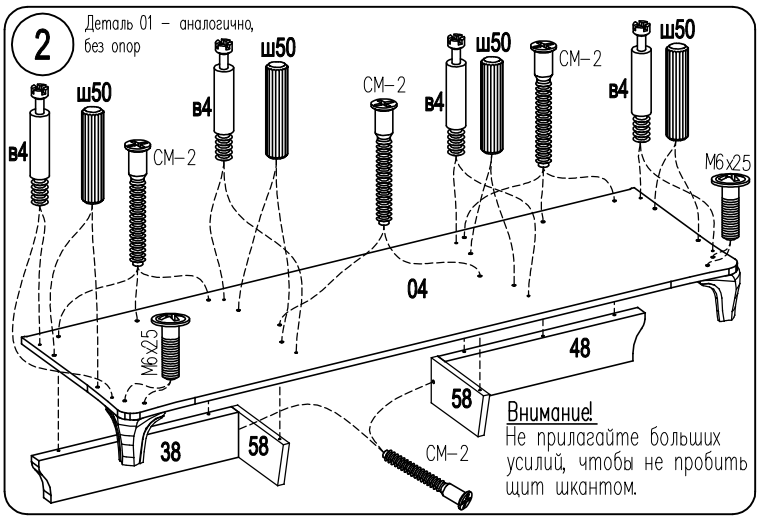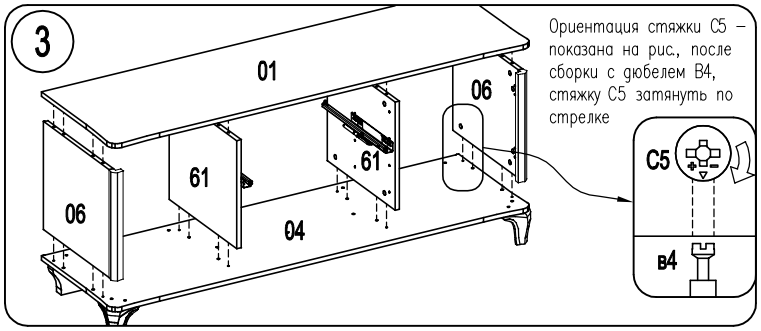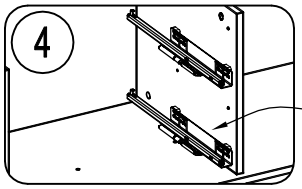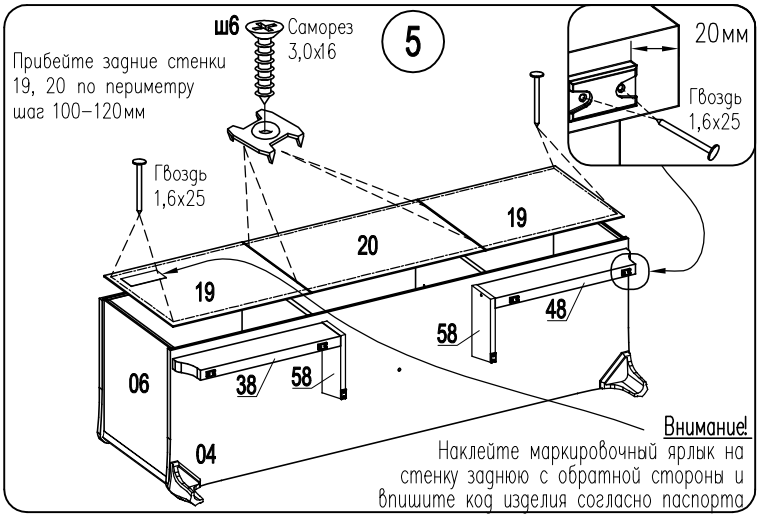
| Опора ППУ Н115 | Комплект направляющих | Петля вкладная 110гр. | Ручка-кнопка |
|---|---|---|---|
| 2шт. | 2 компл. Фиксатор левый 2шт. Фиксатор правый 2шт. | 4шт. | 2шт. |
| | | Адаптор Н=24 4шт. Планка петли 4шт. | Ручка-скоба 2шт. |